Գեղարքունիքի մարզ ք. Գավառ Ազատության 2
հեռ: +(374264) 2 23 29 e-mail:haferdgas@mail.ru

«ԹԻՎ 28 ՇՄՇ» ԲԲԸ

Ա Շ Խ Ա Տ Ա Ն Ք Ա Յ Ի Ն   Ն Ա Խ Ա Գ Ի Ծ

Գավառ քաղաքի Բոշնաղյան թիվ 56 բազմաբնակարան բնակելի շենքի օդափոխության հորանների կառուցում

ՊԱՏՎԻՐԱՏՈՒ` ԳԱՎԱՌ ՀԱՄԱՅՆՔ
ՀԱՄԱՅՆՔԻ ՂԵԿԱՎԱՐ` Գ. ՄԱՐՏԻՐՈՍՅԱՆ

ԿԱՏԱՐՈՂ`
«ԹԻՎ 28 ՇՄՇ» ԲԲԸ
ՏՆՕՐԵՆ` Թ. ԳԱՓՈՅԱՆ

ԳԱՎԱՌ 2026

ԹԵՐԹ	ԱՆՎԱՆՈՒՄ	ԾԱՆՈԹՈՒԹ.
ՃԱՐՏԱՐԱՊԵՏԱՇԻՆԱՐԱՐԱԿԱՆ ՄԱՍ		
1	Աաշխատանքային գծագրերի ցանկ, բացատրագիր	ՃՇ - 1
2	Գլխավոր հատակագիծ տեսք եթերից	ՃՇ - 2
3	Տանիքի հատակագիծ /չափագրություն/ Մ 1: 100	ՃՇ - 3
4	Տանիքի հատակագիծ /փոփոխություն/ Մ1: 100	ՃՇ - 4
5	Օդափոխություն բլոկ Մ1: 25 ,նյութերի մասնագիր	ՃՇ - 5
6	Օդափոխություն բլոկ Մ1: 25 ,նյութերի մասնագիր	ՃՇ - 6
7	Ժամանակացույց	ՃՇ - 7

ԲԱՑԱՏՐԱԳԻՐ

ՀՀ Գեղարքունիքի մարզի Գավառ համայնքի Բոշնաղյան թիվ 56 բազմաբնակարան բնակելի շենքի օդափոխության հորանների կառուցման աշխատանքային նախագծի կատարման աշխատանքների նախագիծը մշակված է համաձայն նախագծի առաջադրանքի, տեղանքի ուսումնասիրության և կնքված պայմանագրի:

Նախագծում հաշվի են առնված պատվիրատուի պահանջներն ու առաջարկները:
Նախագիծը կատարվել է ՀՀՇՆ 31-04-2022 «Տանիքներ և տանիքածածկեր », ՀՀՇՆ 13-02-2022 «Անվտանգության տեխնիկան շինարարությունում» և ՀՀՇՆ 31-01-2014 «Բնակելի շենքեր. Մաս 1. Բազմաբնակարան բնակելի շենքեր» շինարարական նորմերին:
Տանիքը 19.0 x 19.0 մ է :

Նախագծով նախատեսված է օդափոխության հորանների տեղադրում:
Նախատեսվում է տեղադրել 10 հատ,որից 2 հատ 2,1*0,5*3,7մ և 8 հատ 1,2*0,5*3 մ
Օդափության հորանի կարկասը անկյունակ 40*40*4մմ,կոշտության ապահովման համար նախատեսվում է շերտապողպատ 30*3մմ,տեղադրման քայլը 600մմ:
Վերին հատվածում նախատեսվում է գլխանոց:

ՏՆՕՐԵՆ	Թ.ԳԱՓՈՅԱՆ		Գավառ քաղաքի Բոշնաղյան թիվ 56 բազմաբնակարան բնակելի շենքի օդափոխության հորանների կառուցում		
ՆԱԽԱԳԾՈՂ	Մ.ԱՂԴԱԼՅԱՆ		Ճարտարապետաշինարարական մաս	Փուլ	Թերթ	Թերթեր
				ԱՆ	1	7
			ԲԱՑԱՏՐԱԳԻՐ	«ԹԻՎ 28 ՇՄՇ» ԲԲԸ		

Գլխավոր հատակագիծ տեսք
եթերից

ՏՆՕՐԵՆ	Թ. ԳԱՓՈՅԱՆ		Գավառ քաղաքի Բոշնաղյան թիվ 56 բազմաբնակարան բնակելի շենքի օդափոխության հորանների կառուցում			
ՆԱԽԱԳԾԵՑ	Մ. ԱՂԴԱԼՅԱՆ		Ճարտարապետաշինարարական մաս	ՓՈՒԼ	ԹԵՐԹ	ԹԵՐԹԵՐ
				ԱՆ	2	7
			Գլխավոր հատակագիծ տեսք եթերից	«ԹԻՎ 28 ՇՄՇ» ԲԲԸ		

Տանիքի հատակագիծ
(չափագրություն)

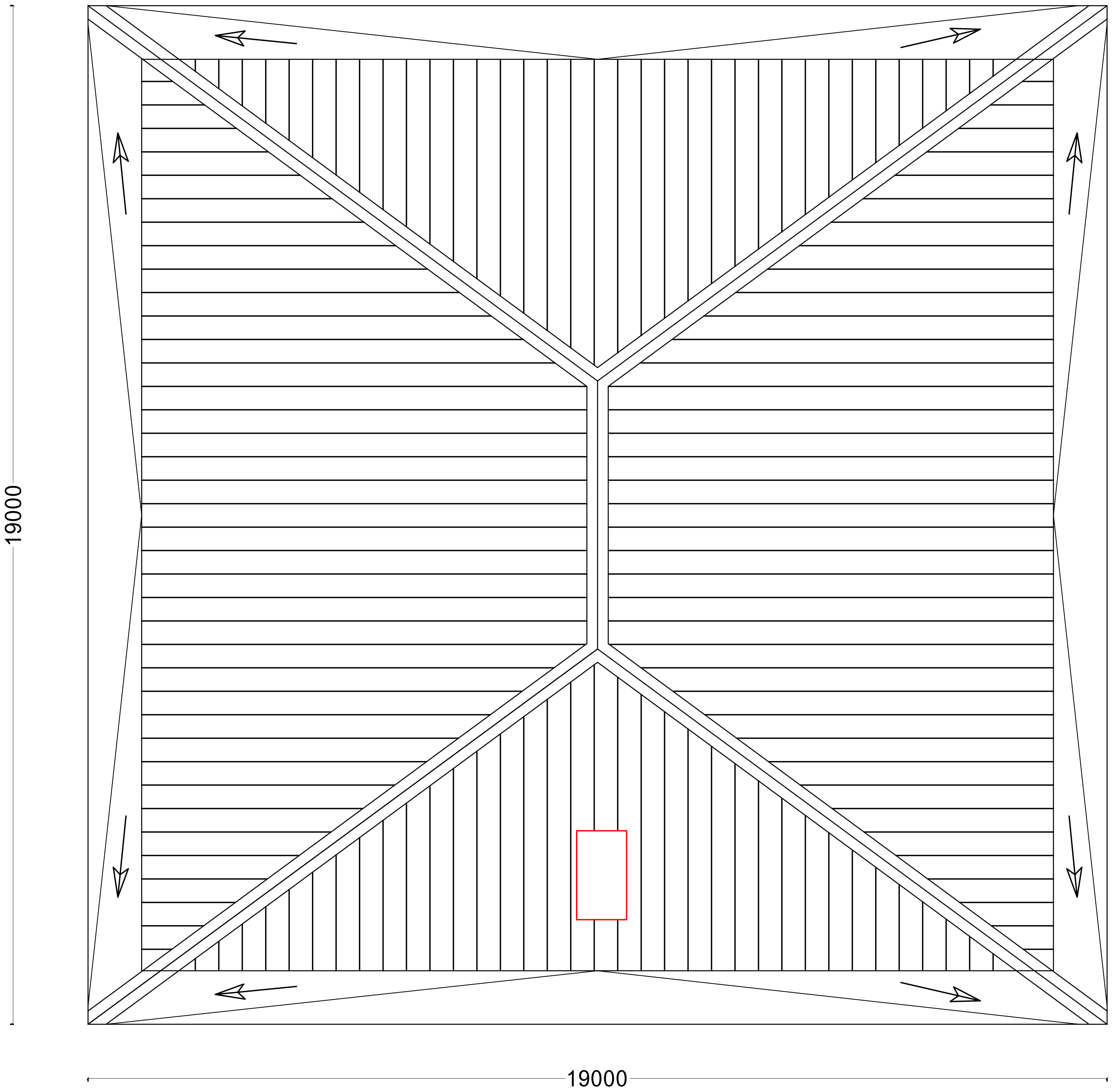

ՏՆՕՐԵՆ	Թ. ԳԱՓՈՅԱՆ		Գավառ քաղաքի Բոշնաղյան թիվ 56 բազմաբնակարան բնակելի շենքի օդափոխության հորանների կառուցում			
ՆԱԽԱԳԾԵՑ	Մ. ԱՂԴԱԼՅԱՆ		Ճարտարապետաշինարարական մաս	ՓՈՒԼ	ԹԵՐԹ	ԹԵՐԹԵՐ
				ԱՆ	3	7
			Տանիքի հատակագիծ (չափագրություն)	«ԹԻՎ 28 ՇՄՇ» ԲԲԸ		

Տանիքի հատակագիծ
(փոփոխություն)

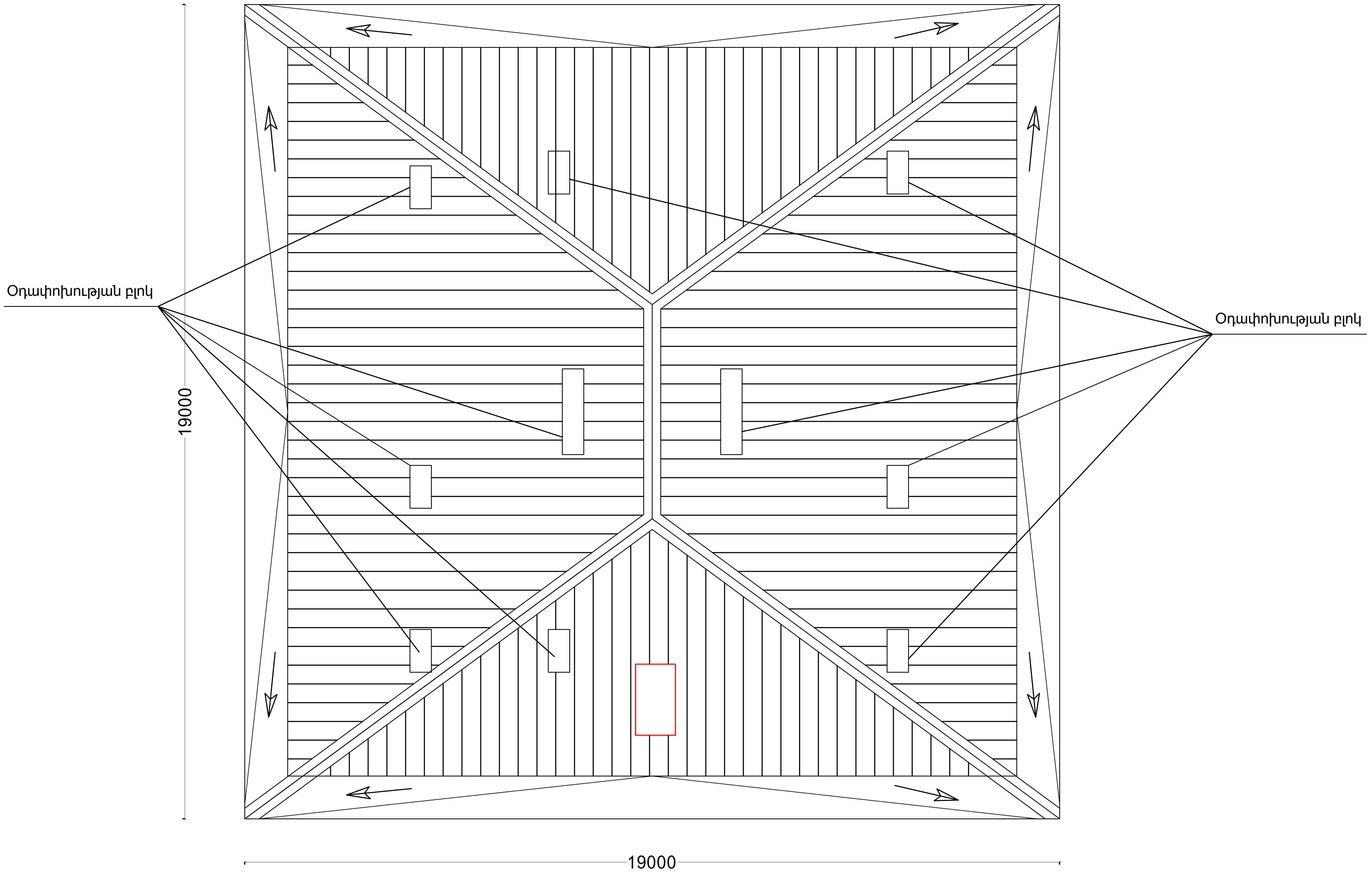

ՏՆՕՐԵՆ	Թ. ԳԱՓՈՅԱՆ		Գավառ քաղաքի Բոշնաղյան թիվ 56 բազմաբնակարան բնակելի շենքի օդափոխության հորանների կառուցում			
ՆԱԽԱԳԾԵՑ	Մ. ԱՂԴԱԼՅԱՆ		Ճարտարապետաշինարարական մաս	ՓՈՒԼ	ԹԵՐԹ	ԹԵՐԹԵՐ
				ԱՆ	4	7
			Տանիքի հատակագիծ (փոփոխություն)	«ԹԻՎ 28 ՇՄՇ» ԲԲԸ		

Մ1:25

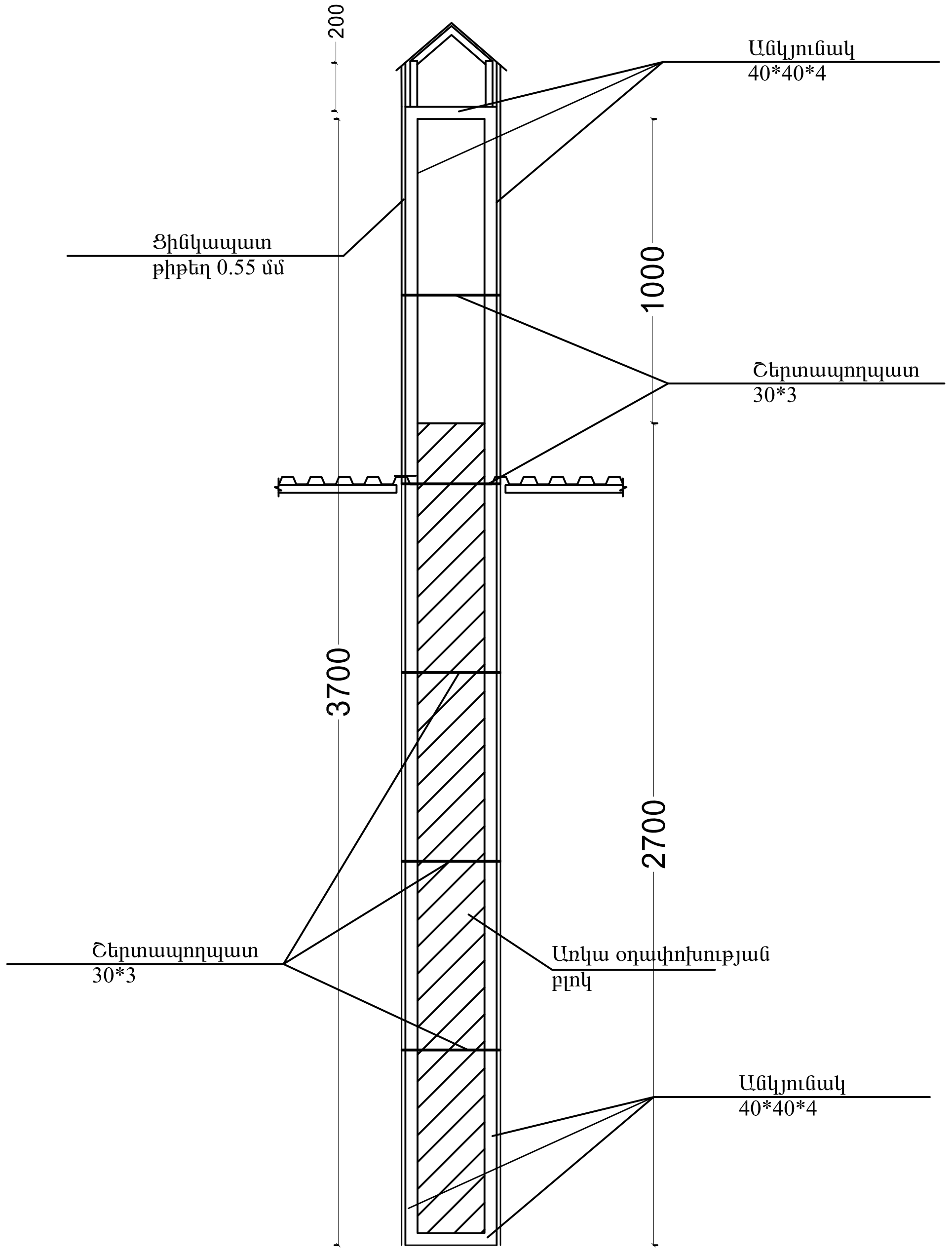

Օդափոխության բլոկ
2*0.5մ (2 հատ)

Օդափոխության բլոկ 1 բլոկի տարրերի մասնագիր				
Տարր N	Ն Շ Ա Ն Ա Կ Ո Ւ Մ Ը		Քանակը հատ	
	Օդափոխության բլոկ (1 հատ)			
1	∟ 40x40x4.0	L =3800մմ	4	
2	∟ 40x40x4.0	L =2100մմ	4	
3	∟ 40x40x4.0	L =500մմ	4	
4	▬ 30x3.0	L =500մմ	10	
5	▬ 30x3.0	L =2100մմ	10	
6	Ց/թ առանց գլխանոցի	19.76քմ		

Օդափոխության բլոկի գլխանոց
2*0.5մ (2 հատ)

1 բլոկի տարրերի մասնագիր				
Տարր N	Ն Շ Ա Ն Ա Կ Ո Ւ Մ Ը		Քանակը հատ	
	Օդափոխության բլոկ (1 հատ)			
1	∟ 40x40x4.0	L =200մմ	4	
2	∟ 40x40x4.0	L =300մմ	4	
3	∟ 40x40x4.0	L =2100մմ	3	
4	Ց/թ գլխանոցի համար	1.26քմ		

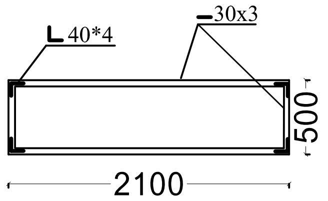

ՏՆՕՐԵՆ	Թ. ԳԱՓՈՅԱՆ		Գավառ քաղաքի Բոշնաղյան թիվ 56 բազմաբնակարան բնակելի շենքի օդափոխության հորանների կառուցում			
ՆԱԽԱԳԾՈՂ	Մ. ԱՂԴԱԼՅԱՆ		Ճարտարապետաշինարարական մաս	ՓՈՒԼ	ԹԵՐԹ	ԹԵՐԹԵՐ
				ԱՆ	5	7
			Օդափոխության բլոկ	«ԹԻՎ 28 ՇՄՇ» ԲԲԸ		

Մ1:25

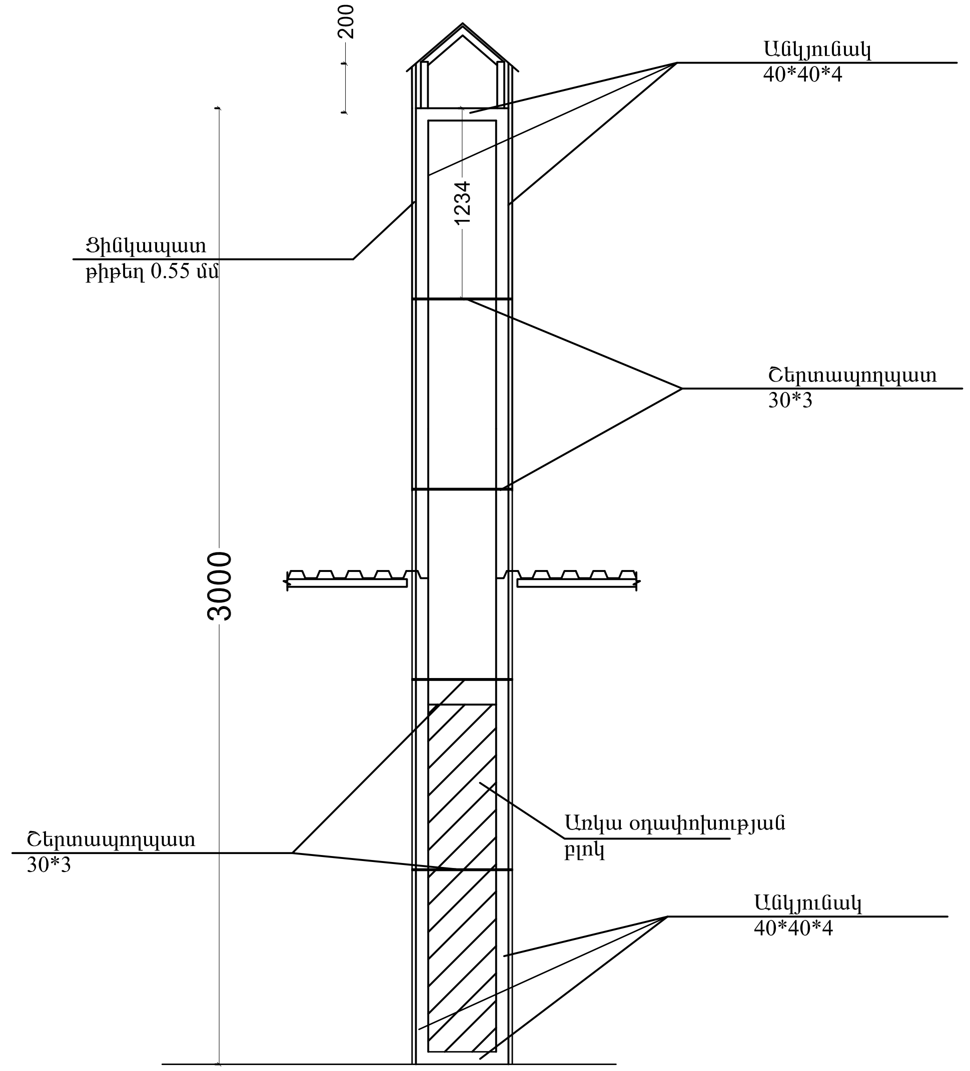

Օդափոխության բլոկ
1,2*0.5Մ (8 հատ)

Օդափոխության բլոկ 1 բլոկի տարրերի մասնագիր				
Տարր N	Ն Շ Ա Ն Ա Կ Ո Ւ Մ Ը		Քանակը հատ	
	Օդափոխության բլոկ (1 հատ)			
1	∟ 40x40x4.0	L =3000մմ	4	
2	∟ 40x40x4.0	L =1200մմ	4	
3	∟ 40x40x4.0	L =500մմ	4	
4	▬ 30x3.0	L =500մմ	8	
5	▬ 30x3.0	L =1200մմ	8	
6	Ց/թ առանց գլխանոցի	10.2քմ		

Օդափոխության բլոկի գլխանոց
1,2*0.5Մ (8 հատ)

1 բլոկի տարրերի մասնագիր				
Տարր N	Ն Շ Ա Ն Ա Կ Ո Ւ Մ Ը		Քանակը հատ	
	Օդափոխության բլոկ (1 հատ)			
1	∟ 40x40x4.0	L =200մմ	4	
2	∟ 40x40x4.0	L =300մմ	4	
3	∟ 40x40x4.0	L =1200մմ	3	
4	Ց/թ գլխանոցի համար	0.72քմ		

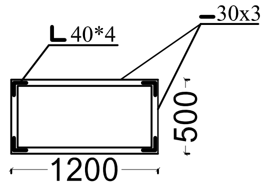

ՏՆՕՐԵՆ	Թ. ԳԱՓՈՅԱՆ		Գավառ քաղաքի Բոշնաղյան թիվ 56 բազմաբնակարան բնակելի շենքի օդափոխության հորանների կառուցում		
ՆԱԽԱԳԾԵՑ	Մ. ԱՂԴԱԼՅԱՆ		Ճարտարապետաշինարարական մաս	ՓՈՒԼ	ԹԵՐԹ	ԹԵՐԹԵՐ
				ԱՆ	6	7
			Օդափոխության բլոկ	«ԹԻՎ 28 ՇՄՇ» ԲԲԸ		

ԺԱՄԱՆԱԿԱՑՈՒՅՑ

Գավառ համայնքի Բոշնաղյան թիվ 56 բազմաբնակարան բնակելի շենքի օդափոխության հորանների կառուցում

Հ.Հ.	ԱՇԽԱՏԱՆՔԻ ԱՆՎԱՆՈՒՄԸ	ՆԱԽ. ԱՐԺԵՔ	ՕՐԵՐ 20 ք						
			10	10	10	10	10	10	10
1	Օդափոխության բլոկ1		3 / 4						
2	Օդափոխության բլոկ2		3 / 6						

ԱՇԽԱՏՈՂՆԵՐԻ ՇԱՐԺՄԱՆ ԳՐԱՖԻԿ	3 / 4 — 3 / 6						

ՀՀ-ՈՒՄ ԳՈՐԾՈՂ ՆՈՐՄԵՐԻՆ ՈՒ ՍՏԱՆԴԱՐՏՆԵՐԻՆ ԵՎ ԱՊԱՀՈՎԵՆ ԱՇԽԱՏԱՆՔԱՅԻՆ ԲԱՐՁՐ ՈՐԱԿ: ԱՅԴ ՆՊԱՏԱԿՈՎ ԿԱՊԱԼԻ ՕԲՅԵԿՏԻ, ԴՐԱ ԱՌԱՆՁԻՆ ՄԱՍԵՐԸ ԵՎ ՕԳՏԱԳՈՐԾՎՈՂ ՇԻՆԱՐԱՐԱԿԱՆ ՆՅՈՒԹԵՐԸ ՊԵՏՔ Է ՀԱՄԱՊԱՏԱՍԽԱՆԵՆ ԵՐԱՇԽԻՔԱՅԻՆ ԺԱՄԿԵՏՆԵՐԻՆ ՆԵՐԿԱՅԱՑՎՈՂ ՆՎԱԶԱԳՈՒՅՆ ՊԱՀԱՆՋՆԵՐԻՆ: ԿԱՊԱԼԱՌՈՒՆ, ՇԻՆ. ԱՇԽԱՏԱՆՔՆԵՐԻ ԸՆԹԱՑՔՈՒՄ ՕԳՏԱԳՈՐԾՎՈՂ ԲՈԼՈՐ ՆՅՈՒԹԵՐԻ ԵՎ ՇԻՆՎԱԾՔՆԵՐԻ ՀԱՄԱՐ, ՊԱՏՎԻՐԱՏՈՒԻՆ ՊԵՏՔ Է ՆԵՐԿԱՅԱՑՆԻ ԴՐԱՆՑ ՀԱՎԱՍՏԱԳՐԵՐԸ, ՈՐՈՆՔ ՊԵՏՔ Է ՊԱՐՈՒՆԱԿԵՆ ԲՈԼՈՐ ԱՆՀՐԱԺԵՇՏ ՏՎՅԱԼՆԵՐԸ ՆՐԱՆՑ ԾԱԳՄԱՆ ՈՒ ՈՐԱԿԻ ՄԱՍԻՆ ԵՎ ՀԱՄԱՊԱՏԱՍԽԱՆԵՆ ԸՆԴՈՒՆՎԱԾ ՍՏԱՆԴԱՐՏՆԵՐԻ ՊԱՀԱՆՋՆԵՐԻՆ: ՆԵՐԿԱՅԱՑՎՈՂ ՆՅՈՒԹԵՐԸ ԵՎ ՇԻՆՎԱԾՔՆԵՐԻ ՈՐԱԿԸ, ԱՐՏԱՔԻՆ ՏԵՍՔԸ ՊԵՏՔ Է ՀԱՄԱՁԱՅՆԵՑՎԻ ՊԱՏՎԻՐԱՏՈՒԻ ԵՎ ՆԱԽԱԳԾՈՂԻ ՀԵՏ:
ԵՐԱՇԽԻՔԱՅԻՆ ԺԱՄԿԵՏԸ ԿԱԶՄՈՒՄ Է 1 /ՄԵԿ/ ՏԱՐԻ;
ԵԹԵ ԿԱՌՈՒՅՑԱՊԱՏՎԱԾ ՏԱՐԱԾՔՈՒՄ Ի ՀԱՅՏ ԵՆ ԳԱԼԻՍ ԹԵՐՈՒԹՅՈՒՆՆԵՐ, ԿԱՊԱԼԱՌՈՒՆ ԻՐ ՈՒԺԵՐՈՎ ՎԵՐԱԿԱՆԳՆՈՒՄ Է ԱՅՆ: ՇԻՆԱՐԱՐԱԿԱՆ ԱՇԽԱՏԱՆՔՆԵՐԻ ԿԱՏԱՐՄԱՆ ԺԱՄԱՆԱԿ ԱՇԽԱՏԱՆՔՆԵՐԻՆ ԲԱՐՁՐ ՈՐԱԿ ԱՊԱՀՈՎԵԼՈՒ ԵՎ ԱՇԽԱՏԱՆՔՆԵՐԸ ՆԱԽԱՏԵՍՎԱԾ ԺԱՄԿԵՏՈՒՄ 10 /տաս / ԱՇԽԱՏԱՆՔԱՅԻՆ ՕՐՎԱ ԸՆԹԱՑՔՈՒՄ , ԿԱՏԱՐԵԼՈՒ ՀԱՄԱՐ, ԿԱՊԱԼԱՌՈՒՆ ՊԵՏՔ Է ՈՒՆԵՆԱ.ՇԻՆԱՐԱՐԱԿԱՆ ՈԼՈՐՏԻ ԼԻՑԵՆԶԻԱ ԲՆԱԿԵԼԻ ,ՀԱՍԱՐԱԿԱԿԱՆ ԵՎ ԱՐՏԱԴՐԱԿԱՆ ,ՄԱՍՆԱԳԻՏԱԿԱՆ ՓՈՐՁԱՌՈՒԹՅՈՒՆ, ՈՐԸ ԿԱՊԱՀՈՎԻ ԱՇԽԱՏԱՆՔՆԵՐԻ ԲԱՐՁՐ ՈՐԱԿԸ, ՄԱՍՆԱՎՈՐԱՊԵՍ.ԻՆԺԵՆԵՐ ՇԻՆԱՐԱՐ 3 - ՏԱՐՎԱ ԱՇԽԱՏԱՆՔԱՅԻՆ ՓՈՐՁՈՎ , V ԿԱՐԳԻ ԲԱՆՎՈՐՆԵՐ, ԸՆԴԱՄԵՆԸ 3 ՀՈԳԻ:

ա) ՖԻՆԱՆՍԱԿԱՆ ՄԻՋՈՑՆԵՐ, ՈՐԸ ԿԱՊԱՀՈՎԻ ՍԿԶԲՆԱԿԱՆ ՇՐՋԱՆՈՒՄ ԿԱՏԱՐԵԼ ՆԱԽԱՀԱՇՎՈՎ ՆԱԽԱՏԵՍՎԱԾ ԱՇԽԱՏԱՆՔՆԵՐԸ:
բ) ՏԵԽՆԻԿԱՅԻ ՄԻՋՈՑՆԵՐ, ՆՎԱԶԱԳՈՒՅՆԸ՝ 1 ԻՆՔՆԱԹԱՓ ԲԵՌՆԱՏԱՐ ԱՎՏՈՄԵՔԵՆԱ, ԱՎՏՈԿՌՈՒՆԿ :

ՏՆՕՐԵՆ	Թ.ԳԱՓՈՅԱՆ		Գավառ քաղաքի Բոշնաղյան թիվ 56 բազմաբնակարան բնակելի շենքի օդափոխության հորանների կառուցում		
ՆԱԽԱԳԾԵՑ	Մ.ԱՂԴԱԼՅԱՆ		Ճարտարապետաշինարարական մաս	Փուլ: ԱՆ	Թերթ: 7 / Թերթեր: 7
			ԺԱՄԱՆԱԿԱՑՈՒՅՑ	«ԹԻՎ 28 ՇՄՇ» ԲԲԸ	